ARTICOLO N° _____

MODELLO N° _____

NOME _____

SIS # _____

AIA # _____

Movimentazione Stoviglie Mensola di servizio, 700 mm (solo per capottine versione standard).

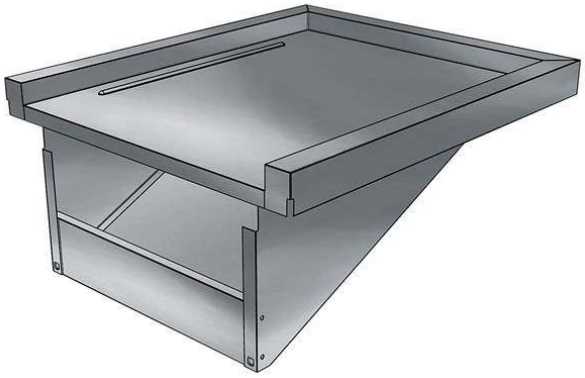

865300 (BHHDWSS06)	Mensola di servizio, 700 mm (solo per capottine versione standard). N.B. Non si puo' installare frontalmente alla macchina, solo lateralmente

Descrizione

Articolo N° _____

Solo per lavastoviglie a capottina versione standard. Direzione del cestello: da destra a sinistra e da sinistra a destra. Non installabile sul lato anteriore della lavastoviglie.

Approvazione: _____

Costruzione

- Interamente in acciaio inox AISI 304.
- Mensola da installare sulla capottina.

Movimentazione Stoviglie
Mensola di servizio, 700 mm (solo per capottine versione standard).

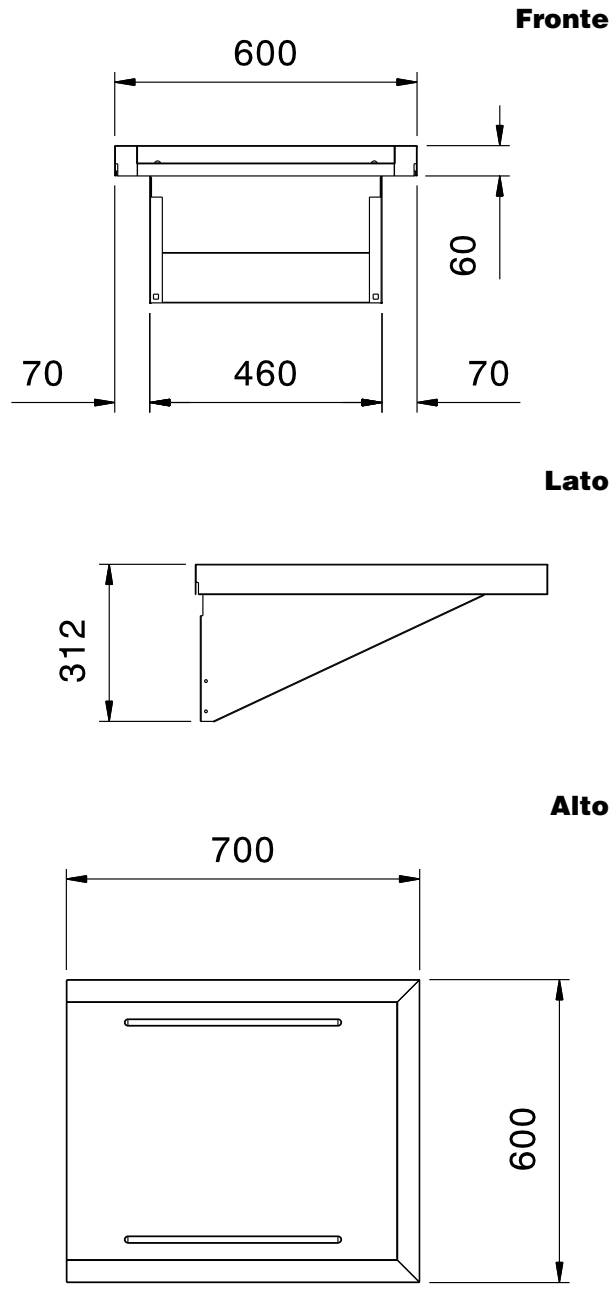

Informazioni chiave

Dimensioni esterne, larghezza:	
865300 (BHHDWSS06)	700 mm
Dimensioni esterne, profondità:	600 mm
Dimensioni esterne, altezza:	310 mm
Peso netto:	6 kg

L'azienda si riserva il diritto di apportare modifiche ai prodotti senza preavviso